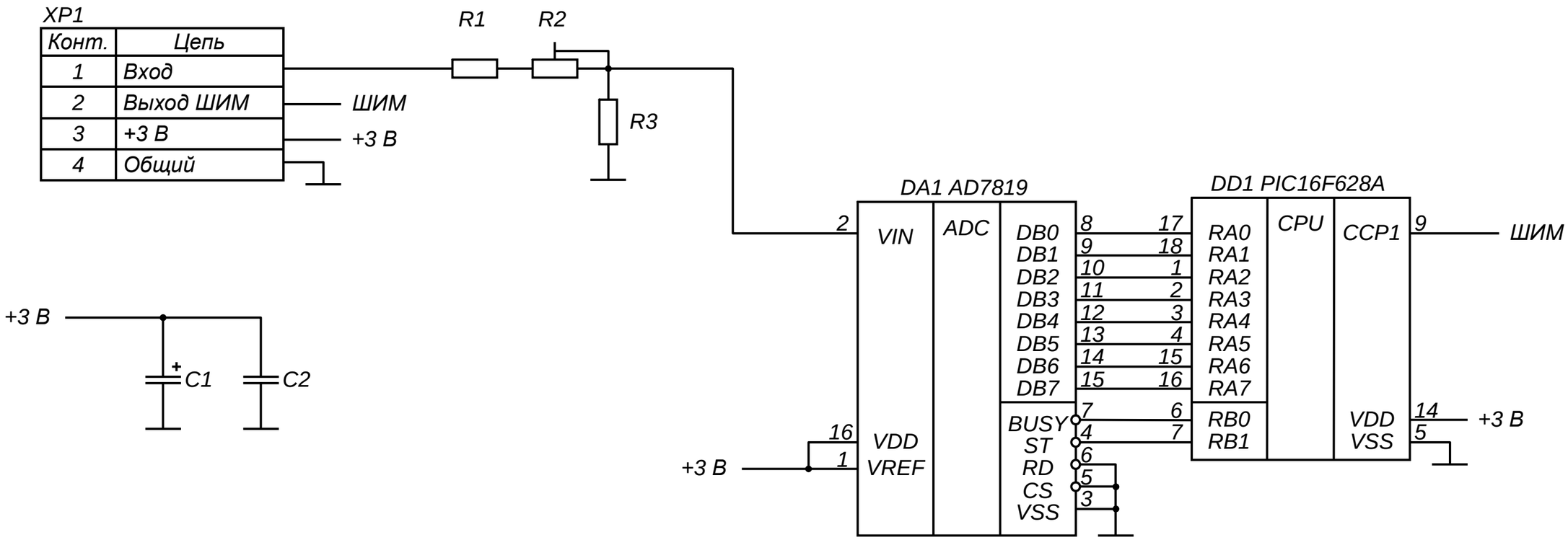

Изм.	Лист	No докум.	Подпись	Дата
Разраб.				
Провер.				
Т. контр.				
Рецензз.				
Н. контр.				
Утверд.				

XXXX 000001.001 Э2

Микроконтроллер
Схема электрическая
функциональная

Лит	Масса	Масштаб
		1:1

Лист 1 Листов 1

Кафедра
Группа

Подп. и дата
Инв. № дубл.
Взам. инв. №
Подп. и дата
Инв. № подл.